Axialkolbenmotor

M125 A W2 N0 M2 0 0 SV F

Nenngrösse 125

Schluckvolumen	125.4 cm^3/U
Drehzahl	3400 min^{-1}
Schluckstrom	426 l/min
Drehmoment bei 350 bar	699 Nm
Leistung bei 400 bar	284.2 kW
Masse	35 kg

Drehrichtung
Wechselnd

Abmessungen

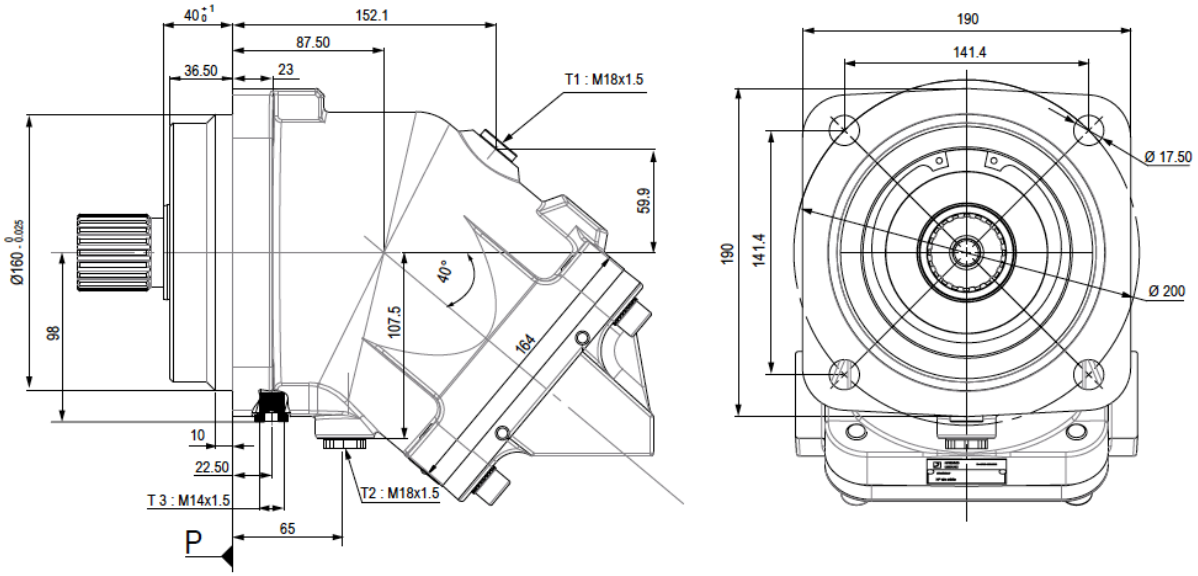

Triebwelle

Zahnwelle DIN 5480, ø 55 mm
Flansch ISO 3019-2, 4-Loch ø 160 mm

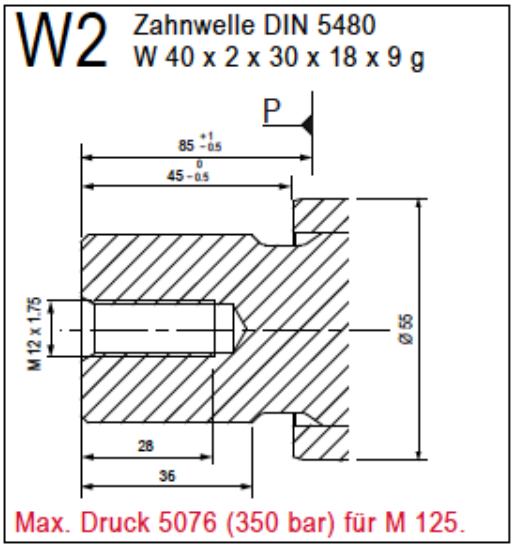
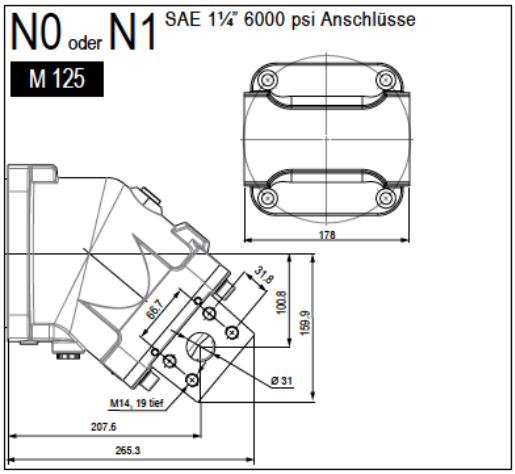
Arbeitsanschlüsse